TESTE MULTIPLE
MULTIPLE HEADS
TETES MULTIBROCHES
MEHRSPINDELKÖPFE
CABEZALES MULTIHUSILLO

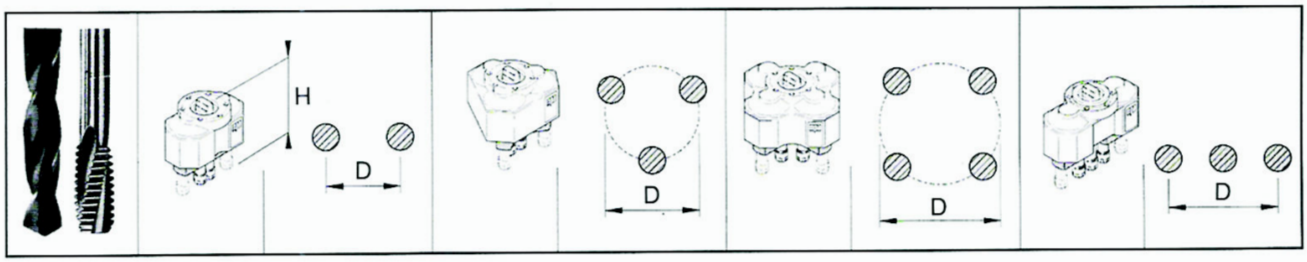

	TYPE	D	H	TYPE	D	H	TYPE	D	H	TYPE	D	H
Ø5/M4	**MINI 2**	13,5-69,5	93	**MINI 3**	19,9-75,9	93	**MINI 4**	30,7-86,7	93	**MINI 3L**	27-83	93
Ø7/M6	**801**	18-130	136	**803**	29,5-141,5	136	**811**	49-161	136	**812**	36-148	136
Ø10/M8	**802**	24-124	153	**804**	35,5-135,5	153	**805**	55-155	153	**806**	48,5-148,5	153
Ø10/M8	**807**	48,5-148,5	153									
Ø13/M10	**822**	29-135	157	**823**	42-148	157	**824**	63-169	157	**823L**	63-169	157
Ø14/M12	**115**	37-165		**116**	53-181		**117**	79-207		**119**	79-207	
Ø14/M12	**115P**	37-165		**116P**	53-181		**117P**	79-207		**119P**	79-207	

Altre teste a richiesta
Other heads on request
Autres tête sur demande
Andere kopf auf anfrage
Otras cabezales a solicitud

CANNOTTO FLANGIATO
FLANGE QUILL CLAMP
FOURREAU A BRIDE POUR FIXATION
FESTER FLANSCH
BRIDA DE CAÑA

PER ATTACCO TESTE MULTIPLE
FOR MULTIPLE HEADS
DE TETES MULTIBROCHES
ZUR BEFESTIGUNG VON MEHRSPINDELKÖPFEN
PARA MONTAJE CABEZALES MULTIHUSILLO

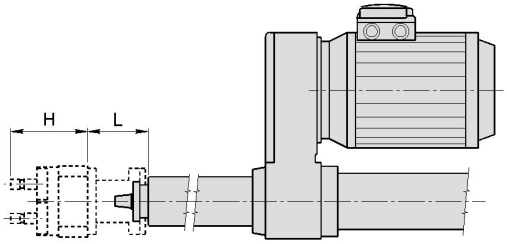

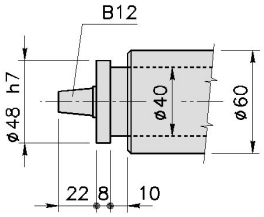

Unità tipo-*Type of unit*
Type unité-*Einheit*
Modelo unidad
DP10/A-DH10/A-T12/A
DP10/C-DH10/C-T12/C
DE8/A-DE8/C

Testa -*Head* Tête -*Kopf*	H			L
MINI 2	93	ER8	-----	73
MINI 3	93	ER8	-----	73
MINI 3L	93	ER8	-----	73
MINI 4	93	ER8	-----	73
801	136	ER11	-----	73
803	136	ER11	-----	73
811	136	ER11	-----	73
812	136	ER11	-----	73

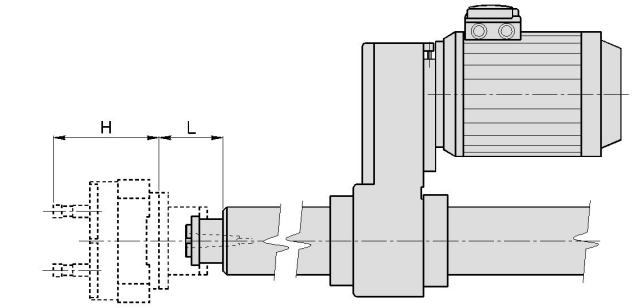

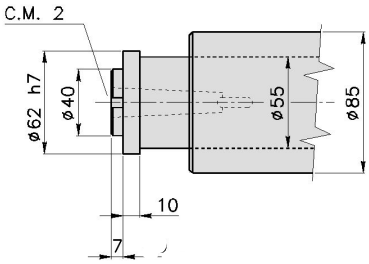

Unità tipo-*Type of unit*
Type unité-*Einheit*
Modelo unidad
DP14/B- DP14/C-DH14/C-
DP18/C-DE14/C
T20/C-T16/D
DE14/C-
***DP14/D-*DH14/D-*DE14/D**

Testa -*Head* Tête -*Kopf*	H			L	L*
801	136	ER11	-----	70,5	80,5
802	153	ER16	Gr.0	70,5	80,5
803	136	ER11	-----	70,5	80,5
804	153	ER16	Gr.0	70,5	80,5
805	153	ER16	Gr.0	70,5	80,5
806	153	ER16	Gr.0	70,5	80,5
807	153	ER16	-----	70,5	80,5
811	136	ER11	-----	70,5	80,5
812	136	ER11	-----	70,5	80,5
822	157	ER20	Gr.1	70,5	
823	157	ER20	Gr.1	70,5	
824	157	ER20	Gr.1	70,5	
823L	157	ER20	Gr.1	70,5	

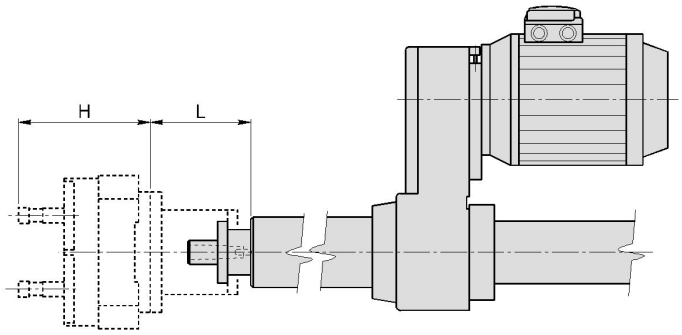

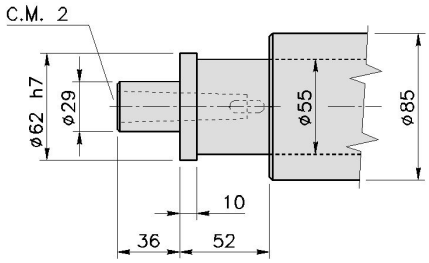

Unità tipo-*Type of unit*
Type unité-*Einheit*
T20/B

Testa -*Head* Tête -*Kopf*	H			L
801	136	ER11	-----	121,5
802	153	ER16	Gr.0	121,5
803	136	ER11	-----	121,5
804	153	ER16	Gr.0	121,5
805	153	ER16	Gr.0	121,5
806	153	ER16	Gr.0	121,5
807	153	ER16	-----	121,5
811	136	ER11	-----	121,5
812	136	ER11	-----	121,5
822	157	ER20	Gr.1	121,5
823	157	ER20	Gr.1	121,5
824	157	ER20	Gr.1	121,5
823L	157	ER20	Gr.1	121,5